勾配緩和網併用簡易吹付法枠工標準施工図

（サーフクリートエ　Mタイプ1500）

標　準　展　開　図

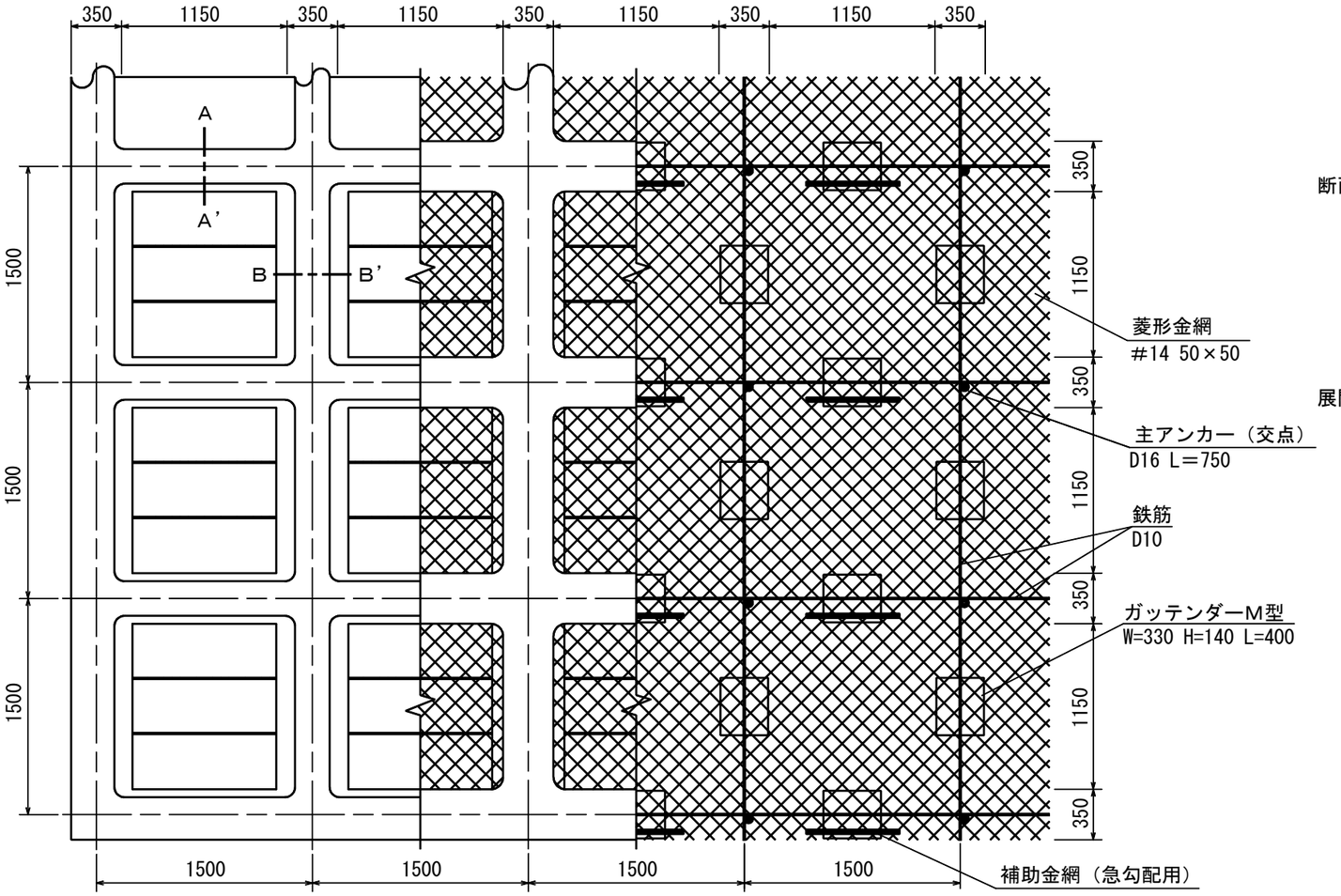

勾配緩和網（1000タイプ）

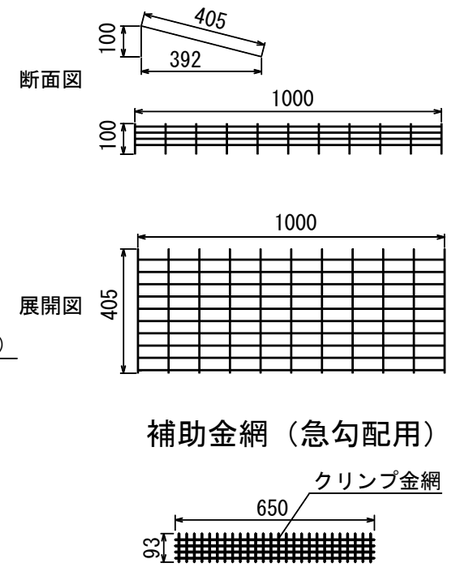

標準断面図

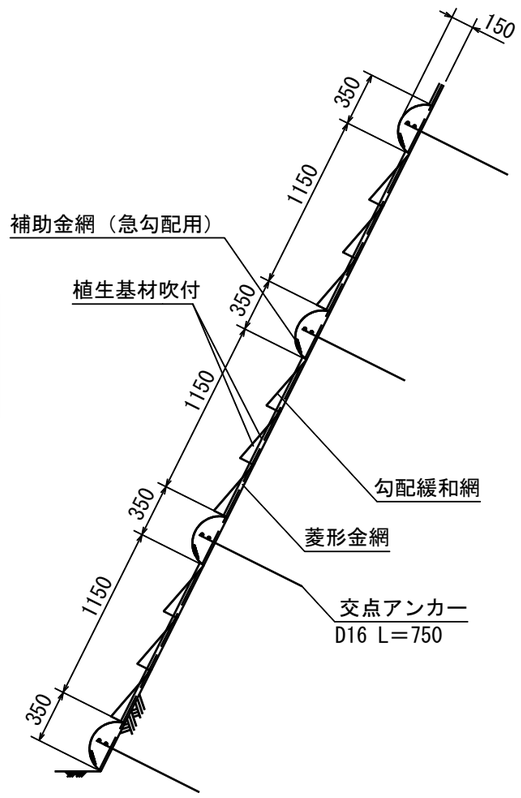

A－A’断面

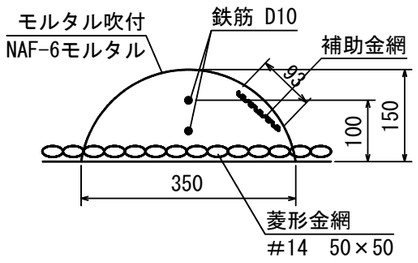

B－B’断面

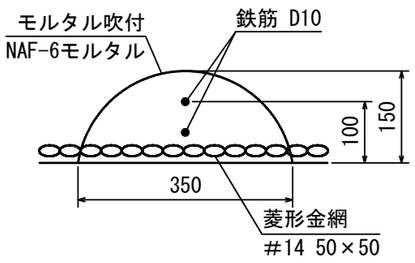
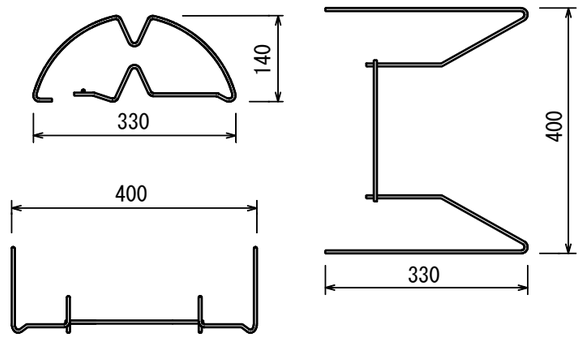
ガッテンダーM型部材模式図